Notglied schwarz lackiert 6 mm

Kurzbeschreibung

Notglied schwarz lackiert

Produktbilder

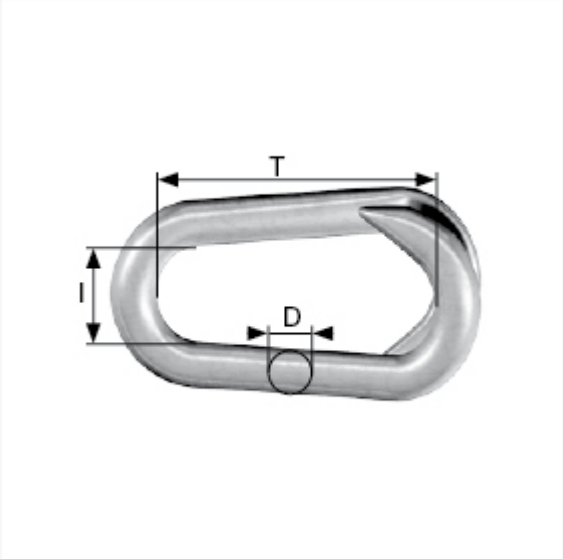

Beschreibung

Einsatz: Zum Verbinden von Rundstahlketten. Notglied wird mit Zange verpresst.
Material: Stahl, galvanische Verzinkung bietet einfachen Korrosionsschutz.
Handelsqualität, ungeprüft.
Dieser Artikel darf nicht als Anschlagmittel zum Heben von Lasten im Sinne der Maschinenrichtlinie 2006/42/EG benutzt werden. Nicht geeignet für Personensicherung.

Zusatzinformationen

	Art.-Nr.	163303
	Kurzbeschreibung	Notglied schwarz lackiert
	Nr.	60
D	D	6 mm
T	T	28 mm
I	I	10 mm
	Material	Stahl galvanisch verzinkt
	Ausführung	schwarz lackiert