Notglied 4 mm

Kurzbeschreibung

Notglied

Produktbilder

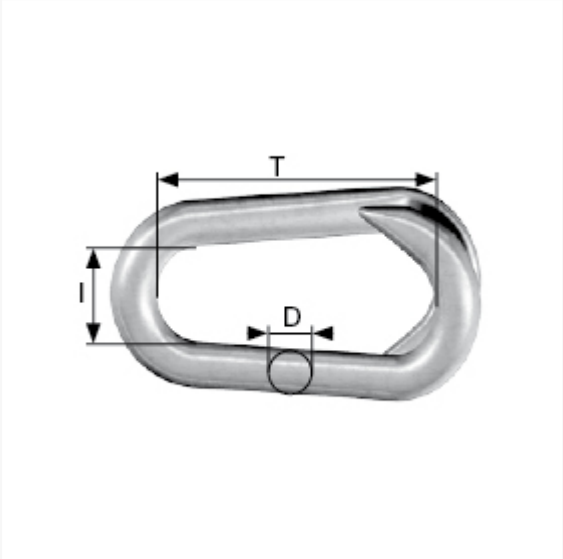

Beschreibung

Einsatz: Zum Verbinden von Rundstahlketten. Notglied wird mit Zange verpresst.
Material: Stahl, galvanische Verzinkung bietet einfachen Korrosionsschutz.
Handelsqualität, ungeprüft.
Dieser Artikel darf nicht als Anschlagmittel zum Heben von Lasten im Sinne der Maschinenrichtlinie 2006/42/EG benutzt werden. Nicht geeignet für Personensicherung.

Zusatzinformationen

	Art.-Nr.	174040
	Kurzbeschreibung	Notglied
	Nr.	40
D	D	4 mm
T	T	20 mm
I	I	7 mm
	Material	Stahl galvanisch verzinkt