Seilführung mit Öse (Blockseilrolle), 15 mm für maximal 5 mm Seil

Kurzbeschreibung

Seilführung mit Öse (Blockseilrolle)

Produktbilder

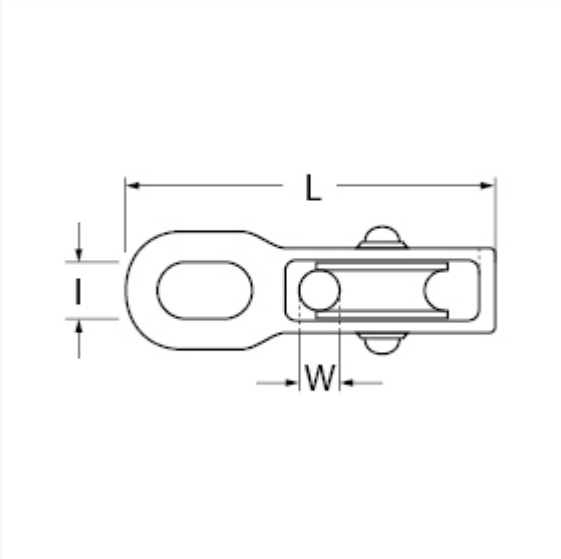

Beschreibung

Dieser Artikel darf nicht als Anschlagmittel zum Heben von Lasten im Sinne der Maschinenrichtlinie 2006/42/EG benutzt werden. Nicht geeignet für Personensicherung.

Zusatzinformationen

	Art.-Nr.	700515
	Kurzbeschreibung	Seilführung mit Öse (Blockseilrolle)
D	D	15 mm
Dx	Dx	5 mm
l	l	10 mm
L	L	50 mm
	Material	Zinkdruckguss|Polyamid