Spurkranzrad mit Kugellager aus Spezial-Grauguss (GG25), 180 mm, Tragkr. 1200 kg

Kurzbeschreibung

Spurkranzrad mit Kugellager aus Spezial-Grauguss (GG25)

Produktbilder

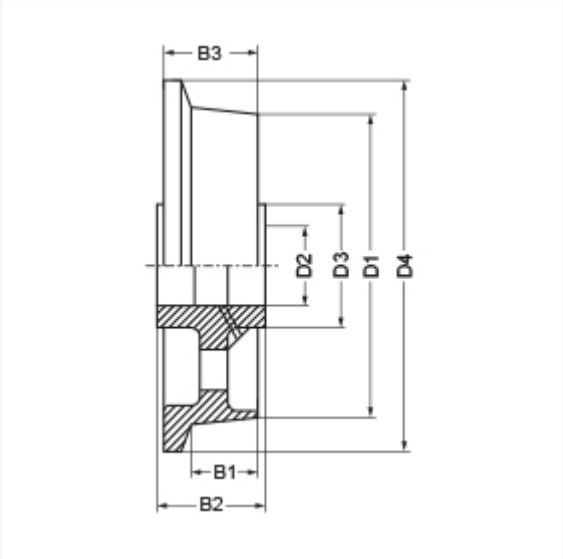

Beschreibung

Material: Spezial-Grauguss (GG25), Spurkranz und Laufbahn sauber überdreht, Lauffläche zur Achse 3° ansteigend, alle Räder lackiert mit Schmiernippel
Lagerart: Kugellager

	Art.-Nr.	700964
	Kurzbeschreibung	Spurkranzrad mit Kugellager aus Spezial-Grauguss (GG25)
	Tragkraft kg	1.200 kg
	Ø Rad mm	180 mm
	D1	180 mm
	D4	210 mm
	B1	36 mm
	B3	47 mm
	D2	20 mm
	B2	52 mm
	D3	65 mm
	Radlagertyp	Kugellager
	Material Felge	Spezial-Grauguss (GG25)
	Material Lauffläche	Spezial-Grauguss (GG25)

Zusatzinformationen