Spurkranzrad mit Kugellager aus Spezial-Grauguss (GG25), 75 mm, Tragkr. 700 kg

Kurzbeschreibung

Spurkranzrad mit Kugellager aus Spezial-Grauguss (GG25)

Produktbilder

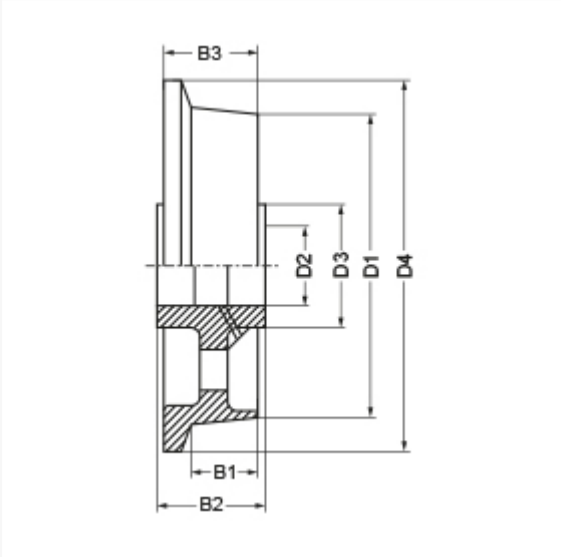

Beschreibung

Material: Spezial-Grauguss (GG25), Spurkranz und Laufbahn sauber überdreht, Lauffläche zur Achse 3° ansteigend, alle Räder lackiert
Lagerart: Kugellager

	Art.-Nr.	700914
	Kurzbeschreibung	Spurkranzrad mit Kugellager aus Spezial-Grauguss (GG25)
	Tragkraft kg	700 kg
	Ø Rad mm	75 mm
	D1	75 mm
	D4	100 mm
	B1	30 mm
	B3	40 mm
	D2	20 mm
	B2	47 mm
	D3	62 mm
	Radlagertyp	Kugellager
	Material Felge	Spezial-Grauguss (GG25)
	Material Lauffläche	Spezial-Grauguss (GG25)

Zusatzinformationen