Spurkranzrad mit Gleitlager aus Spezial-Grauguss (GG25), 100 mm, Tragkr. 800 kg

Kurzbeschreibung

Spurkranzrad mit Gleitlager aus Spezial-Grauguss (GG25)

Produktbilder

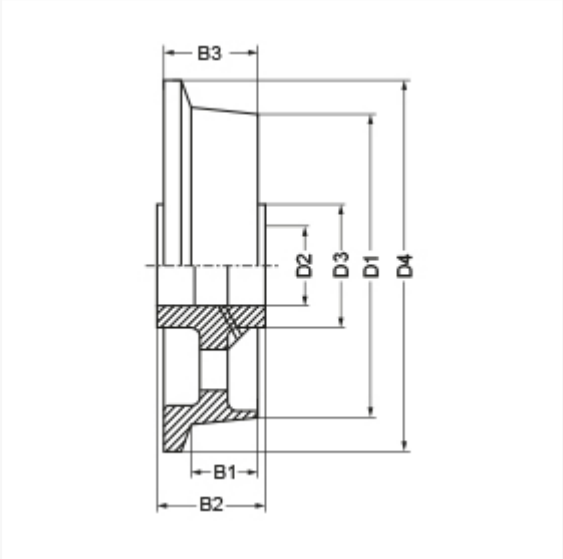

Beschreibung

Material: Spezial-Grauguss (GG25), Spurkranz und Laufbahn sauber überdreht, Lauffläche zur Achse 3° ansteigend, alle Räder lackiert
Lagerart: Gleitlager

	Art.-Nr.	700931
	Kurzbeschreibung	Spurkranzrad mit Gleitlager aus Spezial-Grauguss (GG25)
	Tragkraft kg	800 kg
	Ø Rad mm	100 mm
	D1	100 mm
	D4	125 mm
	B1	36 mm
	B3	46 mm
	D2	20 mm
	B2	52 mm
	D3	45 mm
	Radlagertyp	Gleitlager
	Material Felge	Spezial-Grauguss (GG25)
	Material Lauffläche	Spezial-Grauguss (GG25)

Zusatzinformationen